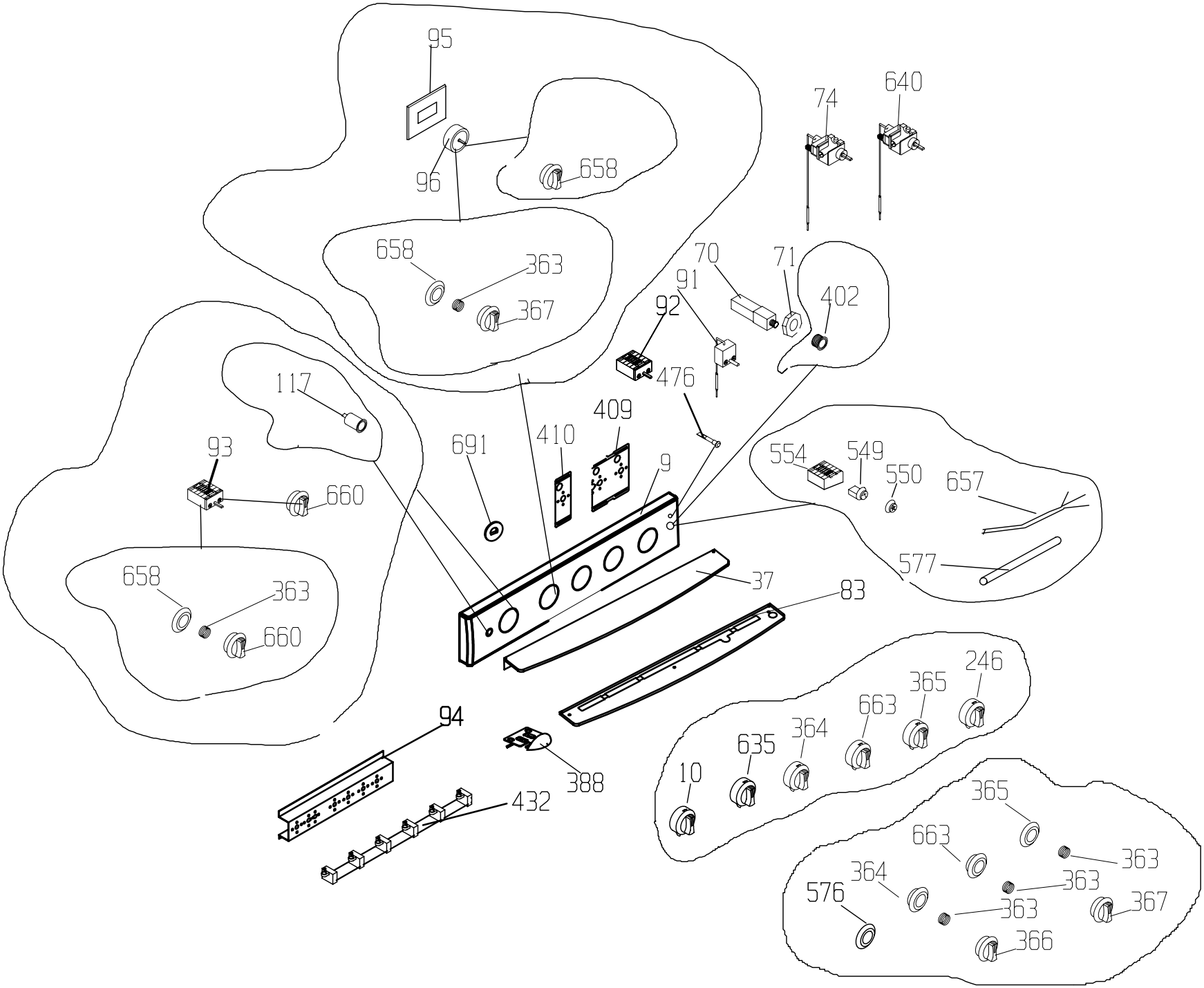
95
96
658
658
363
367
74
640
70
71
91
92
402
476
117
409
410
691
93
9
554
549
550
657
660
577
658
363
37
83
660
246
365
663
364
635
10
94
388
432
365
663
363
364
363
576
363
367
366

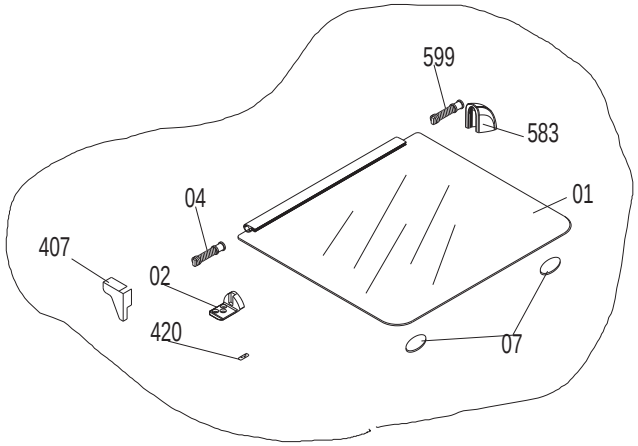
599
583
04
01
407
02
420
07

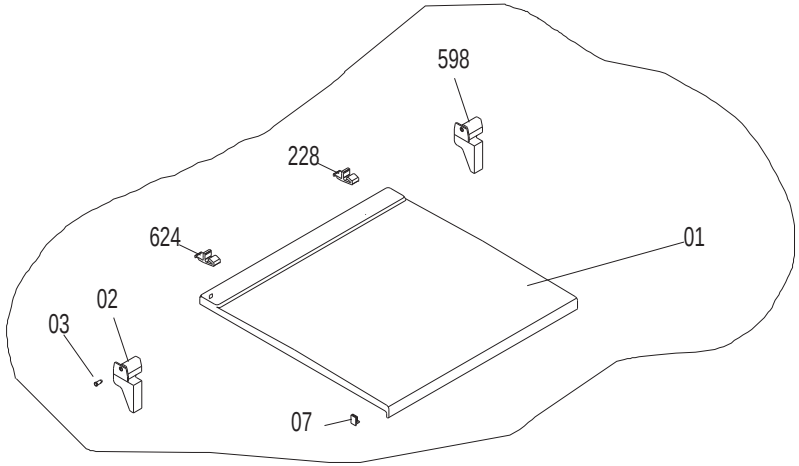
598
228
624
01
02
03
07

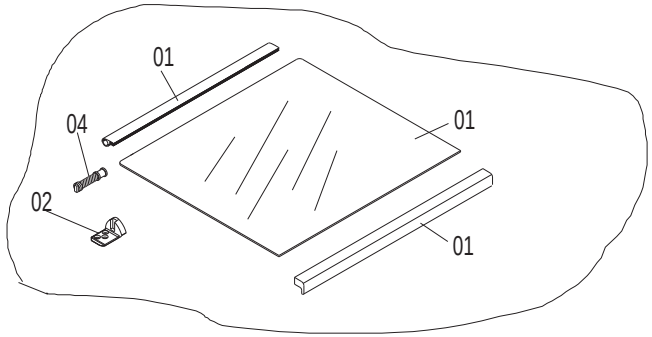
01
04
01
02
01

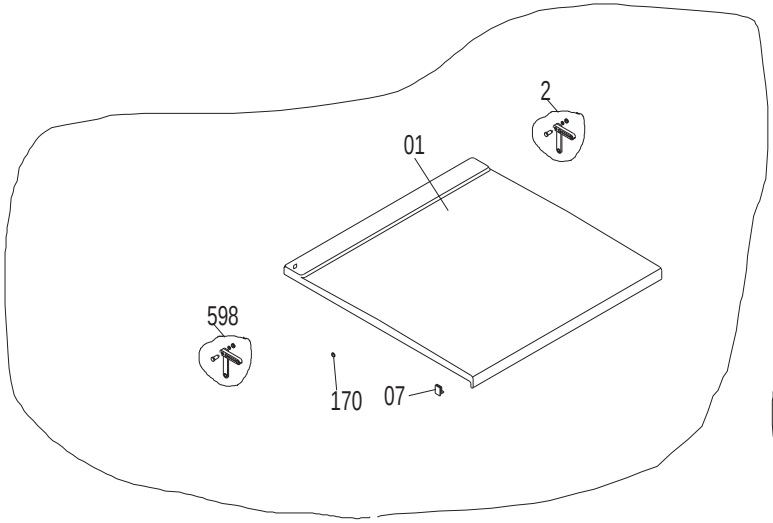
2
01
598
170
07

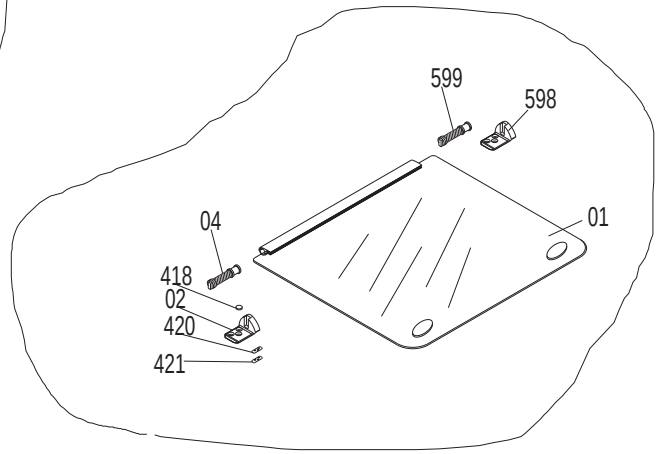
599
598
04
01
418
02
420
421

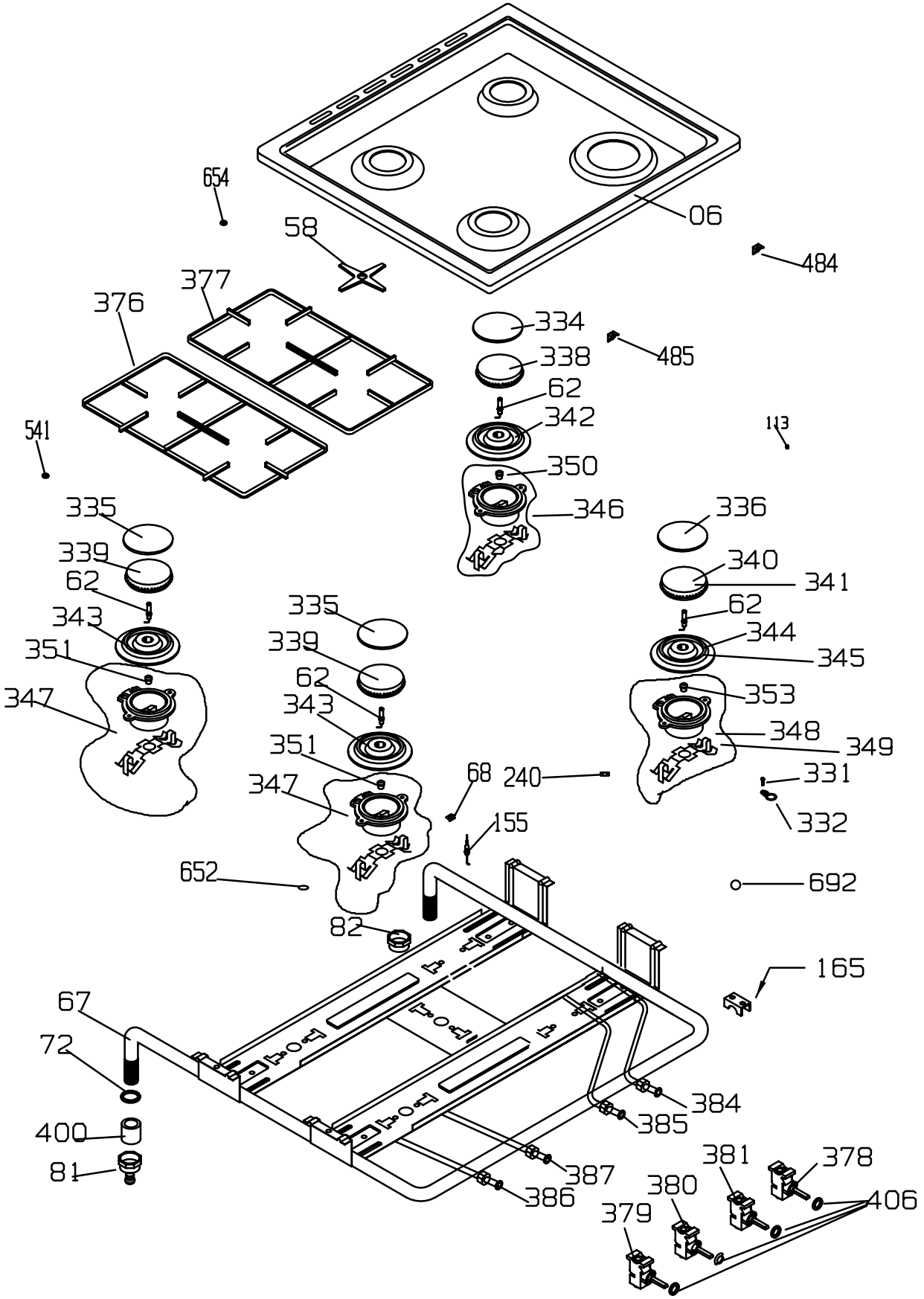
654
06
58
484
377
376
334
338
485
62
342
541
113
350
346
335
336
339
340
62
341
343
62
335
344
351
339
345
347
62
353
343
348
351
349
68
240
331
347
332
155
652
692
82
165
67
72
384
400
385
81
387
381
378
386
380
406
379

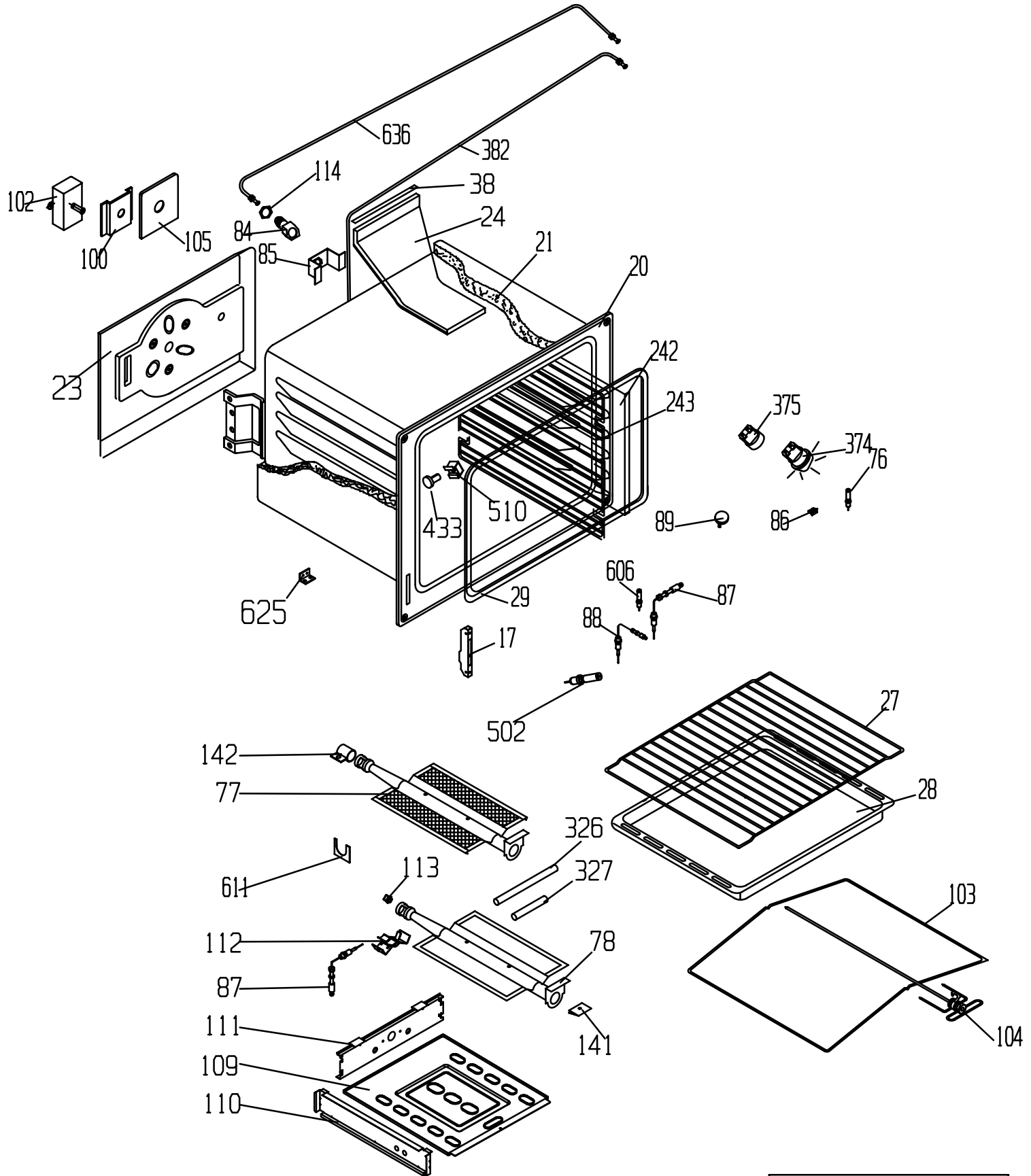
636
382
114
38
102
24
84
105
100
21
85
20
23
242
243
375
374
76
510
433
89
86
606
87
625
29
88
17
502
27
142
77
28
326
611
113
327
103
112
78
87
111
141
104
109
110

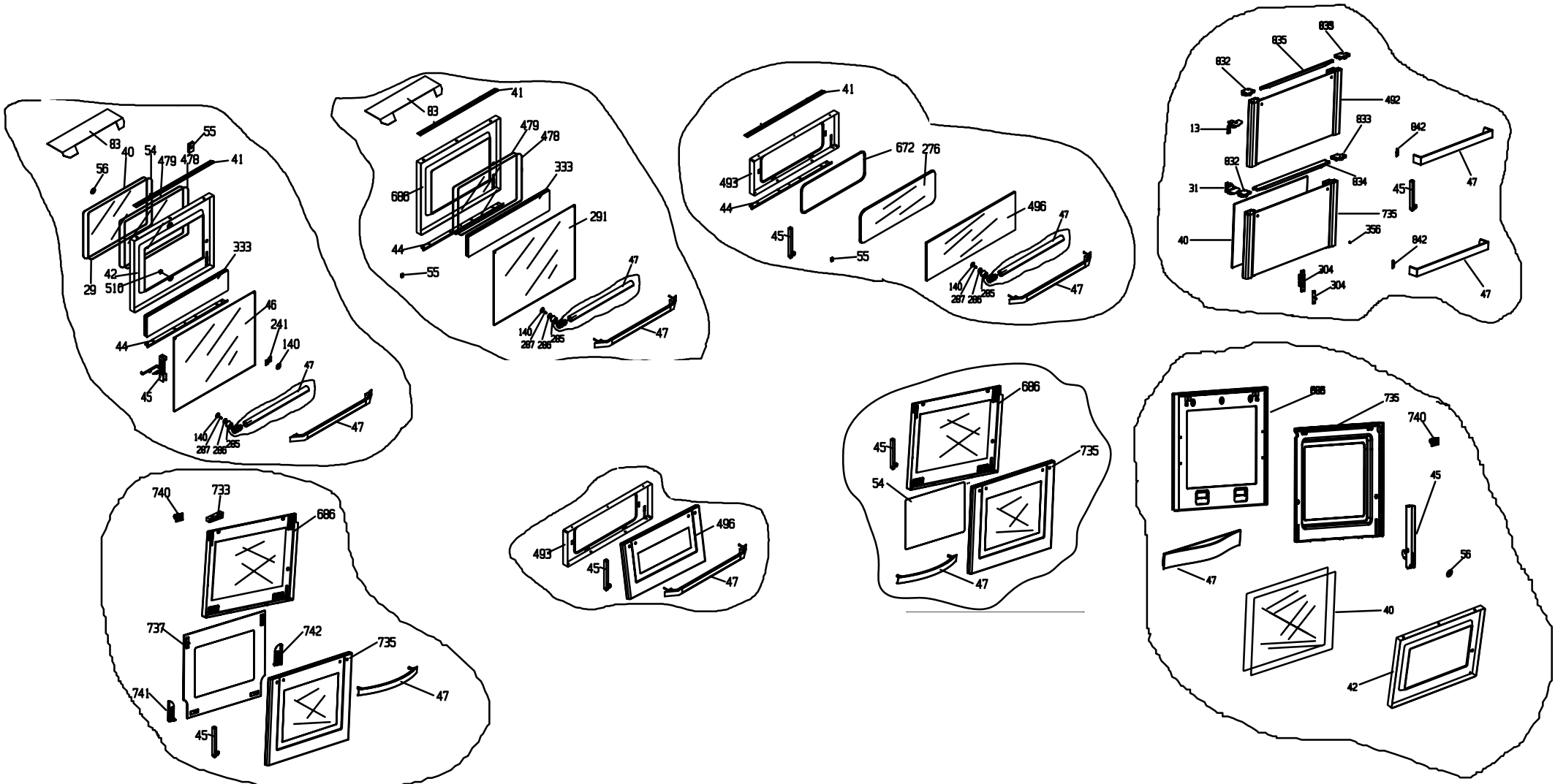
83
40
54
55
479
478
41
56
333
42
29
510
46
241
140
44
45
47
140
287
286
285
41
83
479
478
333
686
291
44
55
47
140
287
286
285
47
41
672
276
493
44
496
47
45
55
140
287
286
285
47
835
833
832
492
13
833
842
832
834
47
31
45
735
40
356
842
304
304
47
740
733
686
737
742
735
741
47
45
493
496
45
47
686
45
735
54
47
686
735
740
45
56
47
40
42

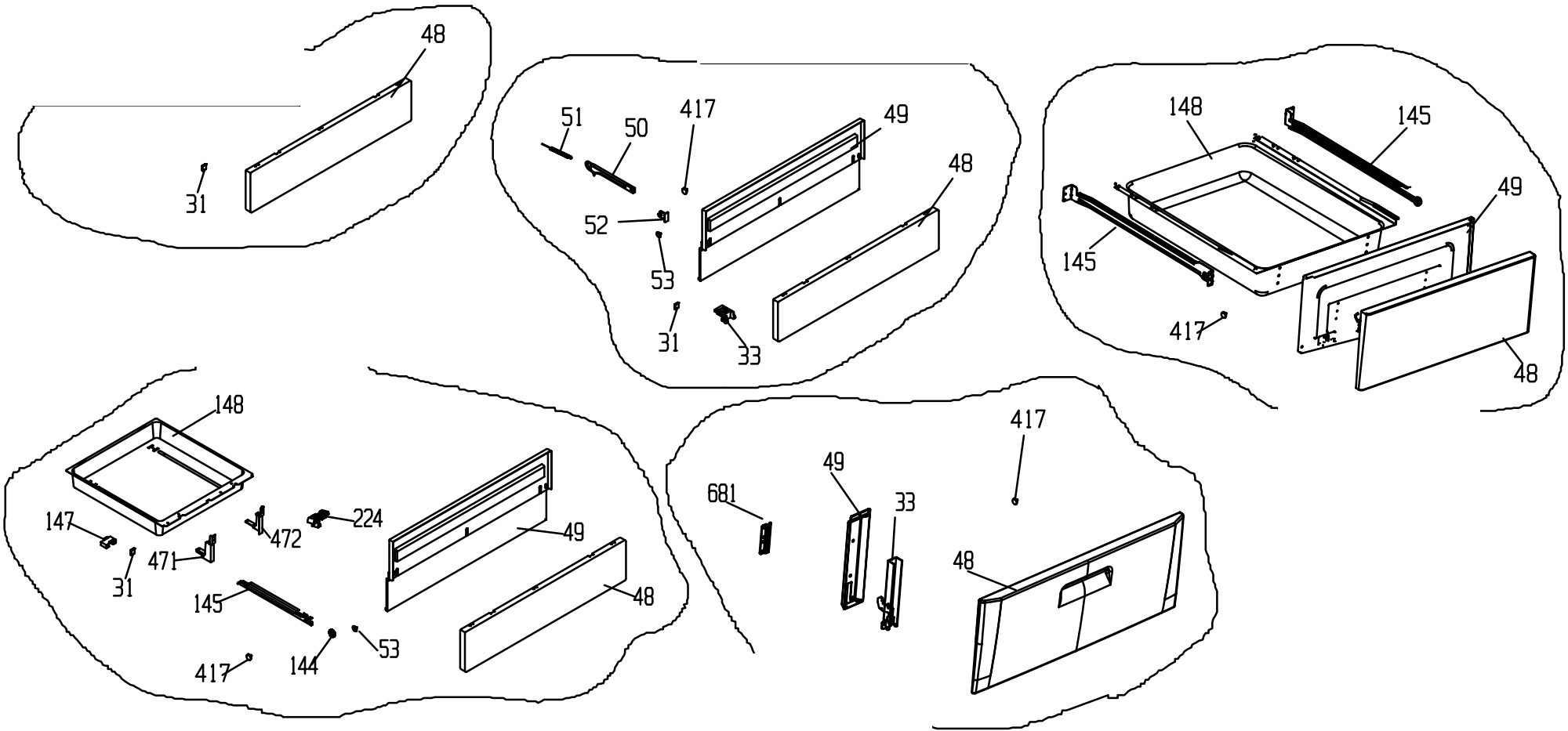
48
31
51
50
417
49
48
52
53
31
33
148
145
49
145
417
48
148
147
31
471
472
224
49
145
48
417
144
53
681
49
33
417
48

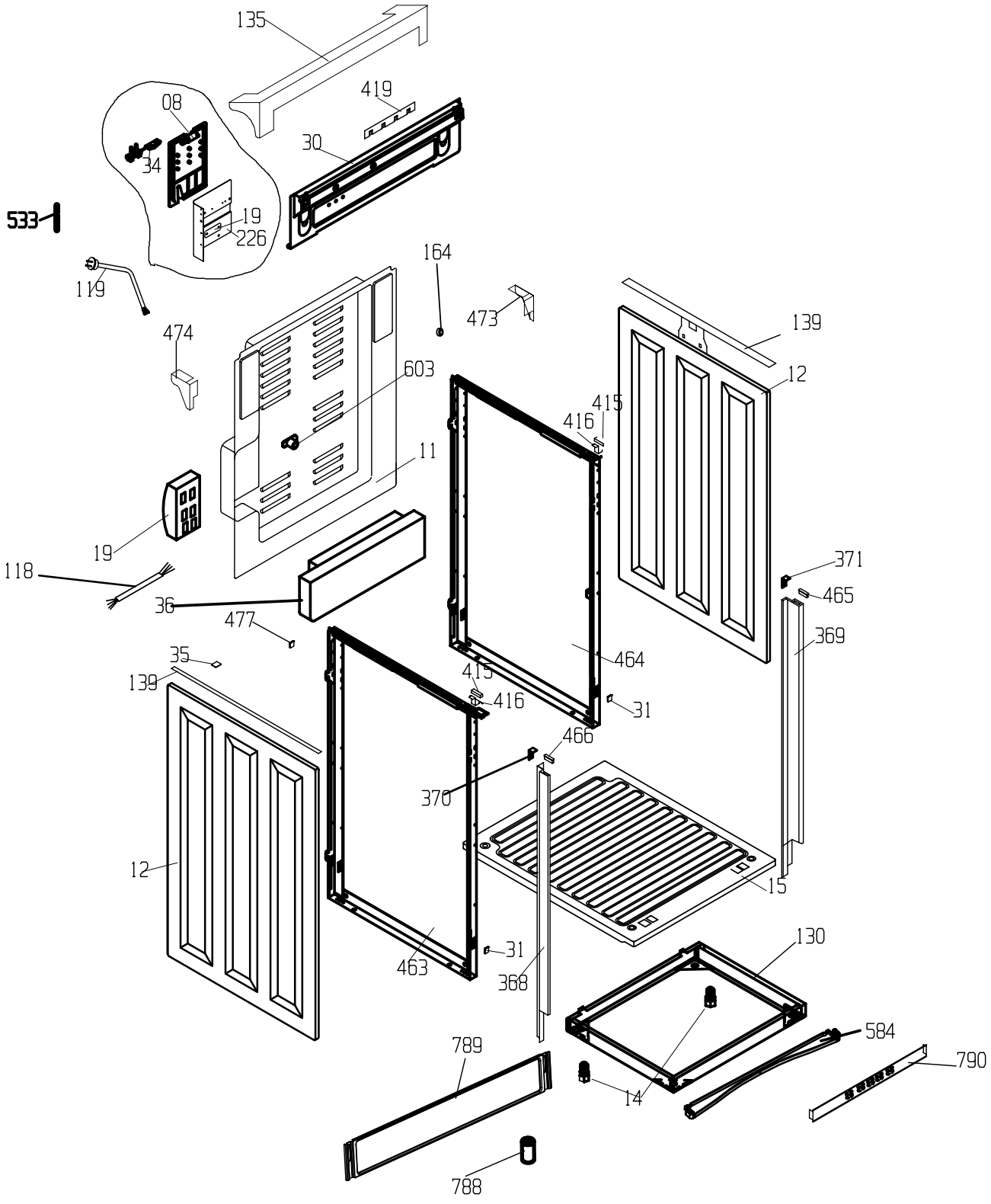
135
419
08
30
34
533
19
226
164
119
473
139
474
603
12
415
416
11
19
371
118
465
36
477
369
464
35
415
139
416
31
466
370
12
15
130
31
463
368
584
789
790
14
788